Komfort

# Assortiments overzicht

2026

# Inhouds opgave

## Verdelers zonder pomp


5 4010 verdeler, 25 - 135 l/h
5 4100 verdeler, 60 - 250 l/h


## Verdelers met pomp


6 4800 verdeler, onderaansluiting, 25 - 135 l/h
6 4802 verdeler, onderaansluiting, 60 - 250 l/h
7 4801 verdeler, bovenaansluiting, 25 - 135 l/h
7 4803 verdeler, bovenaansluiting, 60 - 250 l/h


## Stadsverwarmingsverdelers


8 4880 verdeler
9 4885 verdeler


## Verwarmen/koelenverdelers met regelaar


10 Multizone-verdeler


## Brineverdelers


11 4410 verdeler
12 4420 verdeler
12 4430 verdeler


## Toebehoren


15 Elektrothermische stelaandrijving
16 Elektromotorische stelaandrijving
17 Vul-aftapkraan
18 Drukgecompenseerde inregelafsluiter
19 Voorinstelbaar inregelventiel (met vul- aftapkraan)
20 Inregelafsluiter
21 Vuilfilter
22 Kogelkraan
23 Filterkogelkraan
24 Magneet vuilafscheider
25 3-wegmengkraan
26 Terugslagklep
27 Aanleg thermostaat
28 Warm tapwater boilers
29 Warm tapwater boiler WTB200B50
30 Warm tapwater boiler WTB300B80
31 Warm tapwater boiler WTB260
32 Seriële buffervaten
33 Ventilatieschakelaars en -sensoren
34 Vlotterontluchter
35 Betonsokkelset
36 2-wegklep met motor
37 6-wegklep met motor
38 Buffervaten
40 Scheidingswisselaar
41 Scheidingswisselaar met pomp
42 Expansievat set

# Verdelers

# 4010 en 4100 verdeler

- **Vloerverwarming/vloerkoeling**
- **Zijaansluiting**
- **Debietmeters**

  **4010: 25-135 l/h**

  **4100: 60-250 l/h**

**Komfort 4010**
25 - 135 l/h

**Komfort 4100**
60 - 250 l/h

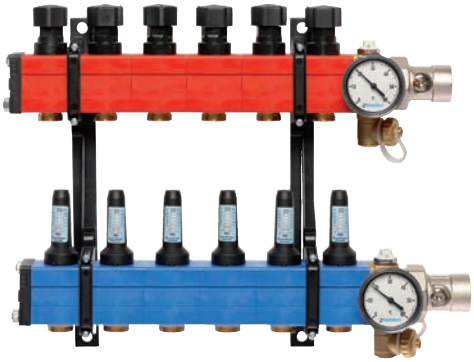

## Technische gegevens

| | |
|---|---|
| Temperatuurbestendigheid | -20 °C tot maximaal 90 °C |
| Werkdruk | Maximaal 10 bar |

## Maatvoering

| Aantal circuits | 2 | 3 | 4 | 5 | 6 | 7 | 8 | 9 | 10 | 11 | 12 | 13 | 14 | 15 |
|---|---|---|---|---|---|---|---|---|---|---|---|---|---|---|
| Hoogte (mm) | 372 | 372 | 372 | 372 | 372 | 372 | 372 | 372 | 372 | 372 | 372 | 372 | 372 | 372 |
| Breedte (mm) | 235 | 290 | 345 | 400 | 455 | 510 | 565 | 620 | 675 | 730 | 785 | 840 | 895 | 950 |
| Diepte (mm) | 120 | 120 | 120 | 120 | 120 | 120 | 120 | 120 | 120 | 120 | 120 | 120 | 120 | 120 |

H.O.H. afstand tussen circuit aanvoer- en retoursegmenten bedraagt 55 mm

## Aansluitdiameters

| | |
|---|---|
| Primair | DN 25 [1” binnendraad] |
| Secundair | ¾” buitendraad, Euroconus |

## Artikeloverzicht

| Aantal circuits | Artikelnummer |
|---|---|
| 1 (25-135 l/h) | 40 10 00 01 |
| 2 (25-135 l/h) | 40 10 00 02 |
| 3 (25-135 l/h) | 40 10 00 03 |
| 4 (25-135 l/h) | 40 10 00 04 |
| 5 (25-135 l/h) | 40 10 00 05 |
| 6 (25-135 l/h) | 40 10 00 06 |
| 7 (25-135 l/h) | 40 10 00 07 |
| 8 (25-135 l/h) | 40 10 00 08 |
| 9 (25-135 l/h) | 40 10 00 09 |
| 10 (25-135 l/h) | 40 10 00 10 |
| 11 (25-135 l/h) | 40 10 00 11 |
| 12 (25-135 l/h) | 40 10 00 12 |
| 13 (25-135 l/h) | 40 10 00 13 |
| 14 (25-135 l/h) | 40 10 00 14 |
| 15 (25-135 l/h) | 40 10 00 15 |

| Aantal circuits | Artikelnummer |
|---|---|
| 1 (60-250 l/h) | 41 00 00 01 |
| 2 (60-250 l/h) | 41 00 00 02 |
| 3 (60-250 l/h) | 41 00 00 03 |
| 4 (60-250 l/h) | 41 00 00 04 |
| 5 (60-250 l/h) | 41 00 00 05 |
| 6 (60-250 l/h) | 41 00 00 06 |
| 7 (60-250 l/h) | 41 00 00 07 |
| 8 (60-250 l/h) | 41 00 00 08 |
| 9 (60-250 l/h) | 41 00 00 09 |
| 10 (60-250 l/h) | 41 00 00 10 |
| 11 (60-250 l/h) | 41 00 00 11 |
| 12 (60-250 l/h) | 41 00 00 12 |
| 13 (60-250 l/h) | 41 00 00 13 |
| 14 (60-250 l/h) | 41 00 00 14 |
| 15 (60-250 l/h) | 41 00 00 15 |

## Artikeloverzicht accessoires

| Artikelomschrijving | Artikelnummer |
|---|---|
| Komfort afsluitkap ¾” bi.dr, voor het afdoppen van een circuitaansluiting | 52 00 47 00 |
| Komfort debietmeter 25-135 l/h, instel- en afleesbaar, t.b.v. retoursegment | 52 00 49 00 |
| Komfort debietmeter 60-250 l/h, instel- en afleesbaar, t.b.v. retoursegment | 52 00 48 00 |

# 4800 en 4802 verdeler

- **Vloerverwarming**
- **Onderaansluiting**
- **Debietmeters**

  **4800: 25-135 l/h**

  **4802: 60-250 l/h**

**Komfort 4800**
25 - 135 l/h

**Komfort 4802**
60 - 250 l/h

## Technische gegevens

| | |
|---|---|
| Aanvoertemperatuur primair | Vanaf 45 °C tot maximaal 90 °C |
| Benodigd drukverschil primair | Circa 15 kPa (afhankelijk van benodigd vermogen en temperatuur) |
| Gemiddeld vermogen per circuit | Circa 750 Watt bij Komfort 4800 verdeler, circa 1500 Watt bij Komfort 4802 verdeler |
| Diffusiedichte leidingen | Conform DIN 4726 |
| Maximale werkdruk | 10 bar |
| Drukverschil t.b.v. vloerverwarmingscircuit | Minimaal 25 kPa, bij gemiddeld vermogen circuit |
| Voedingsspanning circulatiepomp | 230 Volt, AC 50 Hz |

## Maatvoering

| Aantal circuits | 1 | 2 | 3 | 4 | 5 | 6 | 7 | 8 | 9 | 10 | 11 | 12 | 13 | 14 | 15 |
|---|---|---|---|---|---|---|---|---|---|---|---|---|---|---|---|
| Hoogte (mm) | 430 | 430 | 430 | 430 | 430 | 430 | 430 | 430 | 430 | 430 | 430 | 430 | 430 | 430 | 430 |
| Breedte (mm) | 320 | 375 | 430 | 485 | 540 | 595 | 650 | 705 | 760 | 815 | 870 | 925 | 980 | 1035 | 1090 |
| Diepte (mm) | 150 | 150 | 150 | 150 | 150 | 150 | 150 | 150 | 150 | 150 | 150 | 150 | 150 | 150 | 150 |

H.O.H. afstand tussen circuit aanvoer- en retoursegmenten bedraagt 55 mm
H.O.H. afstand tussen primaire aanvoer- en retourafsluiter bedraagt 106 mm

## Aansluitdiameters

| | |
|---|---|
| Primair | 1 t/m 7 circuits DN 15 (½") - 8 t/m 15 circuits DN 20 (¾") |
| Secundair | ¾" buitendraad, Euroconus |

## Artikeloverzicht

| Aantal circuits | Artikelnummer |
|---|---|
| 1 | 48 00 00 01 / 48 02 00 01 |
| 2 | 48 00 00 02 / 48 02 00 02 |
| 3 | 48 00 00 03 / 48 02 00 03 |
| 4 | 48 00 00 04 / 48 02 00 04 |
| 5 | 48 00 00 05 / 48 02 00 05 |
| 6 | 48 00 00 06 / 48 02 00 06 |
| 7 | 48 00 00 07 / 48 02 00 07 |
| 8 | 48 00 00 08 / 48 02 00 08 |

| Aantal circuits | Artikelnummer |
|---|---|
| 9 | 48 00 00 09 / 48 02 00 09 |
| 10 | 48 00 00 10 / 48 02 00 10 |
| 11 | 48 00 00 11 / 48 02 00 11 |
| 12 | 48 00 00 12 / 48 02 00 12 |
| 13 | 48 00 00 13 / 48 02 00 13 |
| 14 | 48 00 00 14 / 48 02 00 14 |
| 15 | 48 00 00 15 / 48 02 00 15 |

## Artikeloverzicht accessoires

| Artikelomschrijving | Artikelnummer |
|---|---|
| Komfort afsluitkap ¾" bi.dr, voor het afdoppen van een circuitaansluiting | 52 00 47 00 |
| Komfort debietmeter 25-135 l/h, instel- en afleesbaar, t.b.v. retoursegment | 52 00 49 00 |
| Komfort debietmeter 60-250 l/h, instel- en afleesbaar, t.b.v. retoursegment | 52 00 48 00 |

Editie oktober 2026 | Technische wijzigingen, veranderingen in installatiemateriaal en typefouten voorbehouden | Geldig voor de Benelux

# 4801 en 4803 verdeler

- **Vloerverwarming**
- **Bovenaansluiting**
- **Debietmeters**

  **4801: 25-135 l/h**

  **4803: 60-250 l/h**

**Komfort 4801**
25 - 135 l/h

**Komfort 4803**
60 - 250 l/h

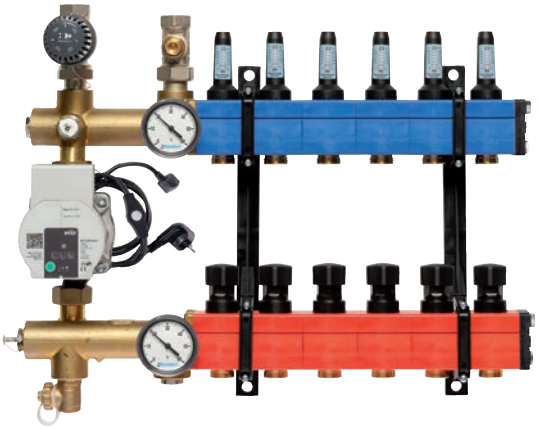

## Technische gegevens

| | |
|---|---|
| Aanvoertemperatuur primair | Vanaf 45 °C tot maximaal 90 °C |
| Benodigd drukverschil primair | Circa 15 kPa (afhankelijk van benodigd vermogen en temperatuur) |
| Gemiddeld vermogen per circuit | Circa 750 Watt bij Komfort 4801 verdeler, circa 1500 Watt bij Komfort 4803 verdeler |
| Diffusiedichte leidingen | Conform DIN 4726 |
| Maximale werkdruk | 10 bar |
| Drukverschil t.b.v. vloerverwarmingscircuit | Minimaal 25 kPa, bij gemiddeld vermogen circuit |
| Voedingsspanning circulatiepomp | 230 Volt, AC 50 Hz |

## Maatvoering

| Aantal circuits | 1 | 2 | 3 | 4 | 5 | 6 | 7 | 8 | 9 | 10 | 11 | 12 | 13 | 14 | 15 |
|---|---|---|---|---|---|---|---|---|---|---|---|---|---|---|---|
| Hoogte (mm) | 430 | 430 | 430 | 430 | 430 | 430 | 430 | 430 | 430 | 430 | 430 | 430 | 430 | 430 | 430 |
| Breedte (mm) | 320 | 375 | 430 | 485 | 540 | 595 | 650 | 705 | 760 | 815 | 870 | 925 | 980 | 1035 | 1090 |
| Diepte (mm) | 150 | 150 | 150 | 150 | 150 | 150 | 150 | 150 | 150 | 150 | 150 | 150 | 150 | 150 | 150 |

H.O.H. afstand tussen circuit aanvoer- en retoursegmenten bedraagt 55 mm
H.O.H. afstand tussen primaire aanvoer- en retourafsluiter bedraagt 106 mm

## Aansluitdiameters

| | |
|---|---|
| Primair | 1 t/m 7 circuits DN 15 (½") - 8 t/m 15 circuits DN 20 (¾") |
| Secundair | ¾" buitendraad, Euroconus |

## Artikeloverzicht

| Aantal circuits | Artikelnummer |
|---|---|
| 1 | 48 01 00 01 / 48 03 00 01 |
| 2 | 48 01 00 02 / 48 03 00 02 |
| 3 | 48 01 00 03 / 48 03 00 03 |
| 4 | 48 01 00 04 / 48 03 00 04 |
| 5 | 48 01 00 05 / 48 03 00 05 |
| 6 | 48 01 00 06 / 48 03 00 06 |
| 7 | 48 01 00 07 / 48 03 00 07 |
| 8 | 48 01 00 08 / 48 03 00 08 |

| Aantal circuits | Artikelnummer |
|---|---|
| 9 | 48 01 00 09 / 48 03 00 09 |
| 10 | 48 01 00 10 / 48 03 00 10 |
| 11 | 48 01 00 11 / 48 03 00 11 |
| 12 | 48 01 00 12 / 48 03 00 12 |
| 13 | 48 01 00 13 / 48 03 00 13 |
| 14 | 48 01 00 14 / 48 03 00 14 |
| 15 | 48 01 00 15 / 48 03 00 15 |

## Artikeloverzicht accessoires

| Artikelomschrijving | Artikelnummer |
|---|---|
| Komfort afsluitkap ¾" bi.dr, voor het afdoppen van een circuitaansluiting | 52 00 47 00 |
| Komfort debietmeter 25-135 l/h, instel- en afleesbaar, t.b.v. retoursegment | 52 00 49 00 |
| Komfort debietmeter 60-250 l/h, instel- en afleesbaar, t.b.v. retoursegment | 52 00 48 00 |

# 4880 verdeler

Komfort

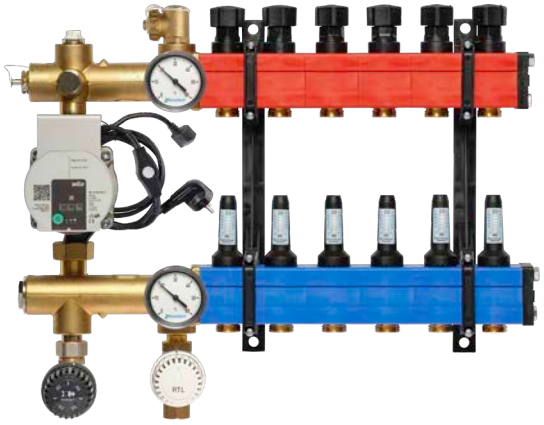

- **Vloerverwarming**
- **Vattenfall/Eneco stadsverwarming**
- **Onderaansluiting**
- **Debietmeters 25-135 l/h**
- **Met terugslagklep**
- **Met retourtemperatuurbegrenzer**

## Technische gegevens

| | |
|---|---|
| Aanvoertemperatuur primair | Vanaf 45 °C tot maximaal 90 °C |
| Benodigd drukverschil primair | Circa 10 kPa (afhankelijk van benodigd vermogen en temperatuur) |
| Gemiddeld vermogen per circuit | Circa 750 Watt |
| Geschikt voor diffusiedichte leidingen | Conform DIN 4726 |
| Maximale werkdruk | 10 bar |
| Drukverschil t.b.v. vloerverwarmingscircuit | Minimaal 25 kPa, bij gemiddeld vermogen circuit |
| Voedingsspanning circulatiepomp | 230 Volt, AC 50 Hz |

## Maatvoering

| Aantal circuits | 1 | 2 | 3 | 4 | 5 | 6 | 7 | 8 | 9 | 10 | 11 | 12 | 13 | 14 | 15 |
|---|---|---|---|---|---|---|---|---|---|---|---|---|---|---|---|
| Hoogte (mm) | 430 | 430 | 430 | 430 | 430 | 430 | 430 | 430 | 430 | 430 | 430 | 430 | 430 | 430 | 430 |
| Breedte (mm) | 320 | 375 | 430 | 485 | 540 | 595 | 650 | 705 | 760 | 815 | 870 | 925 | 980 | 1035 | 1090 |
| Diepte (mm) | 200 | 200 | 200 | 200 | 200 | 200 | 200 | 200 | 200 | 200 | 200 | 200 | 200 | 200 | 200 |

H.O.H. afstand tussen circuit aanvoer- en retoursegmenten bedraagt 55 mm
H.O.H. afstand tussen primaire aanvoer- en retourafsluiter bedraagt 106 mm

## Aansluitdiameters

| | |
|---|---|
| Primair | ¾“ buitendraad, Euroconus |
| Secundair | ¾” buitendraad, Euroconus |

## Artikeloverzicht

| Aantal circuits | Artikelnummer |
|---|---|
| 1 | 48 80 00 01 |
| 2 | 48 80 00 02 |
| 3 | 48 80 00 03 |
| 4 | 48 80 00 04 |
| 5 | 48 80 00 05 |
| 6 | 48 80 00 06 |
| 7 | 48 80 00 07 |
| 8 | 48 80 00 08 |

| Aantal circuits | Artikelnummer |
|---|---|
| 9 | 48 80 00 09 |
| 10 | 48 80 00 10 |
| 11 | 48 80 00 11 |
| 12 | 48 80 00 12 |
| 13 | 48 80 00 13 |
| 14 | 48 80 00 14 |
| 15 | 48 80 00 15 |

## Artikeloverzicht accessoires

| Artikelomschrijving | Artikelnummer |
|---|---|
| Komfort afsluitkap ¾” bi.dr, voor het afdoppen van een circuitaansluiting | 52 00 47 00 |
| Komfort debietmeter 60-250 l/h, instel- en afleesbaar, t.b.v. retoursegment | 52 00 48 00 |

# 4885 verdeler

Komfort

- **Vloerverwarming**
- **Essent stadsverwarming**
- **Onderaansluiting**
- **Debietmeters 25-135 l/h**
- **Met terugslagklep**
- **Met retourafsluiter voorzien van thermische stelaandrijving**

## Technische gegevens

| | |
|---|---|
| Aanvoertemperatuur primair | Vanaf 45 °C tot maximaal 90 °C |
| Benodigd drukverschil primair | Circa 10 kPa (afhankelijk van benodigd vermogen en temperatuur) |
| Gemiddeld vermogen per circuit | Circa 750 Watt |
| Geschikt voor diffusiedichte leidingen | Conform DIN 4726 |
| Maximale werkdruk | 10 bar |
| Drukverschil t.b.v. vloerverwarmingscircuit | Minimaal 25 kPa, bij gemiddeld vermogen circuit |
| Voedingsspanning circulatiepomp | 230 Volt, AC 50 Hz |

## Maatvoering

| Aantal circuits | 1 | 2 | 3 | 4 | 5 | 6 | 7 | 8 | 9 | 10 | 11 | 12 | 13 | 14 | 15 |
|---|---|---|---|---|---|---|---|---|---|---|---|---|---|---|---|
| Hoogte (mm) | 430 | 430 | 430 | 430 | 430 | 430 | 430 | 430 | 430 | 430 | 430 | 430 | 430 | 430 | 430 |
| Breedte (mm) | 320 | 375 | 430 | 485 | 540 | 595 | 650 | 705 | 760 | 815 | 870 | 925 | 980 | 1035 | 1090 |
| Diepte (mm) | 200 | 200 | 200 | 200 | 200 | 200 | 200 | 200 | 200 | 200 | 200 | 200 | 200 | 200 | 200 |

H.O.H. afstand tussen circuit aanvoer- en retoursegmenten bedraagt 55 mm
H.O.H. afstand tussen primaire aanvoer- en retourafsluiter bedraagt 106 mm

## Aansluitdiameters

| | |
|---|---|
| Primair | ¾“ buitendraad, Euroconus |
| Secundair | ¾” buitendraad, Euroconus |

## Artikeloverzicht

| Aantal circuits | Artikelnummer |
|---|---|
| 1 | 48 85 00 01 |
| 2 | 48 85 00 02 |
| 3 | 48 85 00 03 |
| 4 | 48 85 00 04 |
| 5 | 48 85 00 05 |
| 6 | 48 85 00 06 |
| 7 | 48 85 00 07 |
| 8 | 48 85 00 08 |

| Aantal circuits | Artikelnummer |
|---|---|
| 9 | 48 85 00 09 |
| 10 | 48 85 00 10 |
| 11 | 48 85 00 11 |
| 12 | 48 85 00 12 |
| 13 | 48 85 00 13 |
| 14 | 48 85 00 14 |
| 15 | 48 85 00 15 |

## Artikeloverzicht accessoires

| Artikelomschrijving | Artikelnummer |
|---|---|
| Komfort afsluitkap ¾” bi.dr, voor het afdoppen van een circuitaansluiting | 52 00 47 00 |
| Komfort debietmeter 60-250 l/h, instel- en afleesbaar, t.b.v. retoursegment | 52 00 48 00 |

# Multizone-verdeler

Komfort

- **Klantspecifiek; op maat gemaakt**
- **Combineer twee tot vier groepen met één afsluiter**
- **Mogelijk voor alle Komfortverdelers met een rode aanvoerbalk en debietmeters van 25-135 l/uur**
- **Bespaar op stelaandrijvingen, montagetijd, naregelingen en uitbreidingsmodules**
- **Inregelen per groep mogelijk**

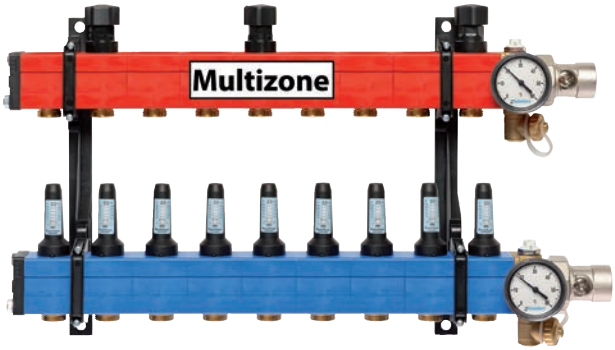


## Algemene informatie

| | |
|---|---|
| Afmetingen | Gelijk aan de standaard Komfortverdelers. |
| Van de volgende types Komfortverdelers kunnen Multizone-verdelers worden geleverd | 4010, 4800, 4801, 4880, 4885 |

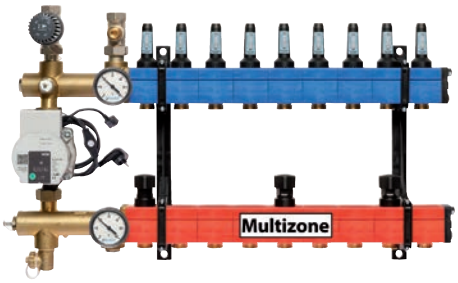


**MULTIZONE-verdeler 9 groepen, type 4801**

1x 4-groeps Multizone
1x 3-groeps Multizone
1x 2-groeps Multizone

**3-groeps MULTIZONE aansluiting rechts**

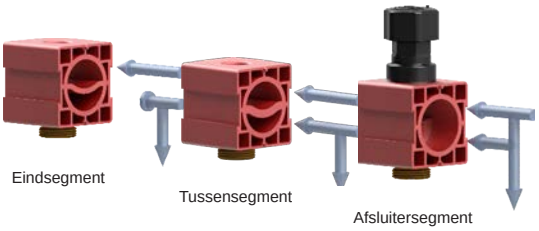


**4-groeps MULTIZONE aansluiting links**

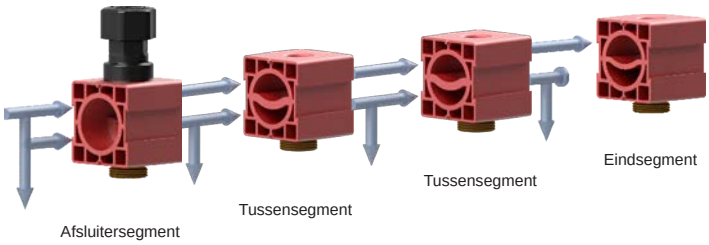


## Stel eenvoudig zelf jouw verdeler samen met de Multizone-configurator

Met een Mijn Nathan-account heb je toegang tot de Multizone-configurator. Hiermee configureer je eenvoudig jouw eigen Multizone-verdeler. Heb je nog geen Mijn Nathan-account? Maak deze dan gemakkelijk aan via www.nathan.nl.

Editie oktober 2026 | Technische wijzigingen, veranderingen in installatiemateriaal en typefouten voorbehouden | Geldig voor de Benelux

# 4410 verdeler

- **Brineverdeler**
- **Zijaansluiting 1¼”**
- **Debietmeters 200-1050 l/h**
- **Voor 32 mm PE-leiding**

## Technische gegevens

| | |
|---|---|
| Temperatuurbestendigheid | -20 °C tot maximaal 70 °C |
| Werkdruk | Maximaal 6 bar |

## Maatvoering

| Aantal circuits | 2 | 3 | 4 | 5 | 6 | 7 | 8 | 9 | 10 |
|---|---|---|---|---|---|---|---|---|---|
| Hoogte (mm) | 450 | 450 | 450 | 450 | 450 | 450 | 450 | 450 | 450 |
| Breedte (mm) | 260 | 360 | 460 | 560 | 660 | 760 | 860 | 960 | 1060 |
| Diepte (mm) | 300 | 300 | 300 | 300 | 300 | 300 | 300 | 300 | 300 |

H.O.H. afstand tussen twee aanvoersegmenten bedraagt 100 mm
Wandafstand tot hart primaire aanvoeraansluiting bedraagt 82 mm
Wandafstand tot hart primaire retouraansluiting 242 mm

## Aansluitdiameters

| | |
|---|---|
| Primair | 1¼” binnendraad |
| Secundair | Knelverbinding voor 32 mm PE-leiding |

## Artikeloverzicht

| Aantal circuits | Artikelnummer |
|---|---|
| 2 | 44 10 00 02 |
| 3 | 44 10 00 03 |
| 4 | 44 10 00 04 |
| 5 | 44 10 00 05 |
| 6 | 44 10 00 06 |
| 7 | 44 10 00 07 |
| 8 | 44 10 00 08 |
| 9 | 44 10 00 09 |
| 10 | 44 10 00 10 |

## Artikeloverzicht accessoires

| Artikelomschrijving | Artikelnummer |
|---|---|
| Komfort debietmeter 200-1050 l/h, instel- en afleesbaar, t.b.v. retoursegment | 50 13 01 40 10 |

# 4420 en 4430 verdeler

- **Brineverdeler**
- **Zijaansluiting 2”**
- **Debietmeters 200-1050 l/h**
- **4420: voor 32 mm PE-leiding**
  **4430: voor 40 mm PE-leiding**

## Technische gegevens

| | |
|---|---|
| Temperatuurbestendigheid | -20 °C tot maximaal 70 °C |
| Werkdruk | Maximaal 6 bar |

## Maatvoering

| Aantal circuits | 2 | 3 | 4 | 5 | 6 | 7 | 8 | 9 | 10 |
|---|---|---|---|---|---|---|---|---|---|
| Hoogte (mm) | 450 | 450 | 450 | 450 | 450 | 450 | 450 | 450 | 450 |
| Breedte (mm) | 260 | 360 | 460 | 560 | 660 | 760 | 860 | 960 | 1060 |
| Diepte (mm) | 310 | 310 | 310 | 310 | 310 | 310 | 310 | 310 | 310 |

H.O.H. afstand tussen twee aanvoersegmenten bedraagt 100 mm
Wandafstand tot hart primaire aanvoeraansluiting bedraagt 82 mm
Wandafstand tot hart primaire retouraansluiting 242 mm

## Aansluitdiameters

| | |
|---|---|
| Primair | 2” binnendraad |
| Secundair | Knelverbinding voor 32 mm PE-leiding (4420) |
| | Knelverbinding voor 40 mm PE-leiding (4430) |

## Artikeloverzicht

| Aantal circuits | Artikelnummer |
|---|---|
| 2 | 44 20 00 02 |
| 3 | 44 20 00 03 |
| 4 | 44 20 00 04 |
| 5 | 44 20 00 05 |
| 6 | 44 20 00 06 |
| 7 | 44 20 00 07 |
| 8 | 44 20 00 08 |
| 9 | 44 20 00 09 |
| 10 | 44 20 00 10 |

| Aantal circuits | Artikelnummer |
|---|---|
| 2 | 44 30 00 02 |
| 3 | 44 30 00 03 |
| 4 | 44 30 00 04 |
| 5 | 44 30 00 05 |
| 6 | 44 30 00 06 |
| 7 | 44 30 00 07 |
| 8 | 44 30 00 08 |
| 9 | 44 30 00 09 |
| 10 | 44 30 00 10 |

## Artikeloverzicht accessoires:

| Artikelomschrijving | Artikelnummer |
|---|---|
| Komfort debietmeter 200-1050 l/h, instel- en afleesbaar, t.b.v. retoursegment | 50 13 01 40 10 |

# Toebehoren

# Elektrothermische stelaandrijving

- **2-punts stelaandrijving**
- **Geschikt voor de Komfort (drukgecompenseerde) inregelafsluiters**
- **Verkrijgbaar in normaal gesloten en normaal geopende uitvoering**
- **Beschikbaar in 24 V en 230 V**

## Technische gegevens

| | |
|---|---|
| Spanning (Vac 0-60 Hz) | 24 of 230 |
| Opgenomen vermogen (W) | 1 |
| Maximale stroomopname (mA) | < 360 voor max 2 min (24 V) < 550 voor max 100 ms (230 V) |
| Sluitkracht (N) | 100 |

## Maatvoering

| | |
|---|---|
| Lengte (mm) | Max. 59,2 |
| Breedte (mm) | 44,3 |
| Diepte (mm) | 48,4 |
| Draadaansluiting (meegeleverde adapter) | M30 x 1,5 (binnendraad) |
| Lengte aansluitkabel (m) | 1 |

## Artikeloverzicht

| Artikelomschrijving | Artikelnummer |
|---|---|
| Komfort elektrothermische stelaandrijving, 230 V, stroomloos gesloten | 51 00 26 11 |
| Komfort elektrothermische stelaandrijving, 230 V, stroomloos geopend | 51 00 27 01 |
| Komfort elektrothermische stelaandrijving, 24 V, stroomloos gesloten | 51 00 27 11 |
| Komfort elektrothermische stelaandrijving, 24 V, stroomloos geopend | 51 00 27 21 |
| Komfort afsluiteradapter voor stelaandrijving, hoge uitvoering (binnendraad) | 51 00 26 21 |

# Elektromotorische stelaandrijving

- **Voor montage op de Komfort (drukgecompenseerde) inregel-afsluiters en 3-wegmengkraan**
- **3-punts stelaandrijving**
- **Met handverstelling**
- **Met standaanduiding**

## Technische gegevens

| | |
|---|---|
| Spanning (V) | 230 |
| Opgenomen vermogen (W) | 6 |
| Sluitkracht (N) | > 90 |
| Looptijd (s/mm) | 60 |
| Beschermingsklasse | IP 40 |
| Maximale verstelling (mm) | 5,5 |
| Maximale mediumtemperatuur (°C) | 110 |

## Maatvoering

| | |
|---|---|
| Breedte (mm) | 48 |
| Hoogte (mm) | 72 |
| Lengte (mm) | 82,5 |
| Draadaansluiting | M30 x 1,5 |
| Lengte aansluitkabel (m) | 1,5, 3-aderig |

## Artikeloverzicht

| Artikelomschrijving | Artikelnummer |
|---|---|
| Komfort elektromotorische stelaandrijving | 51 00 00 50 |

# Vul- aftapkraan

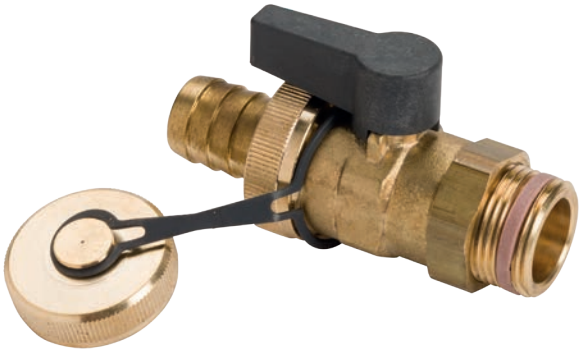

- **Met o-ringafsluiting op de spindel**
- **Groot vul- en aftapvermogen**

## Technische gegevens

| | |
|---|---|
| Nominale doorlaat | DN 20 |
| Aansluiting | G ¾” buitendraad, zelfdichtend |
| Maximale werkdruk (bar) | 16 |
| Maximale bedrijfstemperatuur (°C) | 120 |
| Materiaal | Messing |

## Maatvoering

| | |
|---|---|
| Lengte (mm) | 91,5 |
| Breedte (mm) | 34 |

## Artikeloverzicht

| Artikelomschrijving | Artikelnummer |
|---|---|
| Komfort vul- aftapkraan, DN 20 | 51 00 22 10 |

# Drukgecompenseerde inregelafsluiter

Komfort

- **Voor verwarmings- en koelsystemen**
- **Druk-onafhankelijke debietregeling**
- **Extern zichtbaar voor-instelbaar**
- **Blokkeerbaar**
- **Met meetnippels**
- **Uitbreidbaar met elektrothermische/ -motorische stelaandrijving of thermostaatknop**

## Technische gegevens

| | |
|---|---|
| Nominale doorlaat | DN 15 LF (Low Flow), DN 15, DN 20*, DN 25 |
| Maximale werkdruk (bar) | 16 (*25) |
| Bedrijfstemperaturen (˚C) | -10 → +120 |
| Materiaal | Behuizing gemaakt van ontzinkingsbestendig messing, spindel van RVS, meetnippels van messing |
| Draad aansluiting | Binnendraad:Conform EN 10226<br>Buitendraad: Conform ISO 228 |
| Geschikt voor | Water of water en ethyleen/polypropyleen-glycol mengsels tot max. 50%;<br>PH waarde tussen 6,5 en 10 |

## Artikeloverzicht

| Artikelnummer | DN | PN | Kvs | Instelbereik | Aansluiting | L [mm] | H [mm] | Gewicht [KG] |
|---|---|---|---|---|---|---|---|---|
| 51001851 | 15 | 16 | 0,5 | 30-210 l/h | Rp ½” - R ½” | 98,5 | 100 | 0,6 |
| 51001887 | 15 | 16 | 1,8 | 150-1050 l/h | Rp ½” - R ½” | 98,5 | 100 | 0,6 |
| 51001852 | 20 | 16 | 1,8 | 150-1050 l/h | Rp ¾” - R ¾” | 106 | 100 | 0,7 |
| 51001853 | 20 | 25 | 3,1 | 250-1800 l/h | Rp ¾” - R ¾” | 122,7 | 112,6 | 1,2 |
| 51001854 | 25 | 25 | 4,1 | 400-2500 l/h | Rp 1” - R 1” | 136 | 112,3 | 1,5 |
| 51001889 | 25 | 16 | 4,0 | 300-2000 l/h | Rp 1” - R 1” | 154 | 154 | 1,8 |

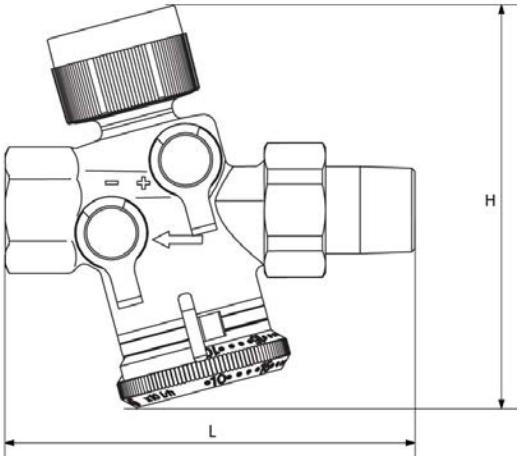

# Voorinstelbaar inregelventiel (met vul- aftapkraan)

- **Voor verwarmings- en koelsystemen**
- **Extern zichtbaar voor-instelbaar**
- **Blokkeerbaar**
- **Met meetnippels**
- **Met binnendraad**
- **Met (optionele) vul-aftap adapter**

51002037

## Technische gegevens

| | |
|---|---|
| Nominale doorlaat | DN 15, DN 20, DN 25, DN 32, DN 40, DN 50 |
| Maximale werkdruk (bar) | 25 |
| Bedrijfstemperaturen (˚C) | -20 → +150 |
| Materiaal | Behuizing, kopstuk, spindel en afsluitkegel gemaakt van ontzinkingsbestendig messing |
| Draad aansluiting | Binnendraad:Conform EN 10226 |
| Geschikt voor: | Water of water en ethyleen/polypropyleen-glycol mengsels tot max. 50%;<br>PH waarde tussen 6,5 en 10 |

## Artikeloverzicht

| Artikelnummer | DN | PN | Kvs | Instelbereik | Aansluiting | L [mm] | H [mm] | Gewicht [KG] |
|---|---|---|---|---|---|---|---|---|
| 51002031 | 15 | 25 | 3,9 | 200-800 l/h | Rp ½” | 72 | 129 | 0,57 |
| 51002032 | 20 | 25 | 6,9 | 300-1500 l/h | Rp ¾” | 84 | 136 | 0,67 |
| 51002033 | 25 | 25 | 11,0 | 350-2000 l/h | Rp 1” | 98 | 147 | 0,99 |
| 51002034 | 32 | 25 | 20,8 | 900-4000 l/h | Rp 1¼” | 116 | 157 | 1,44 |
| 51002035 | 40 | 25 | 28,7 | 1500-6000 l/h | Rp 1½” | 124 | 164 | 1,80 |
| 51002036 | 50 | 25 | 42,9 | 2000-9000 l/h | Rp 2” | 155 | 184 | 6,10 |
| 51002037 | - | - | - | - | G¾” (bu) | 37 | 42 | 0,09 |

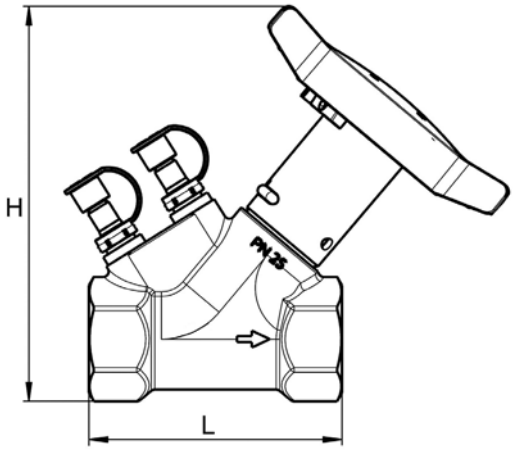

# Inregelafsluiter

- **Voorinstelbaar**
- **Met meet- en aftapventielen**
- **Met binnendraad**
- **Uitbreidbaar met elektrothermische/ -motorische stelaandrijving of thermostaatkop**

## Technische gegevens

| | |
|---|---|
| Nominale doorlaat | DN 15, DN 20, DN 25 |
| Maximale werkdruk (bar) | 16 |
| Bedrijfstemperaturen (°C) | -10 - 80 |
| Materiaal | Ontzinkingsbestendig messing |
| Kvs-waarde | DN 15: 1,7<br>DN 20: 2,7<br>DN 25: 3,6 |

## Maatvoering

| | |
|---|---|
| DN 15, ½” binnendraad (mm) | 84 (l) x 116 (h)* |
| DN 20, ¾” binnendraad (mm) | 97,5 (l) x 119 (h)* |
| DN 25, 1” binnendraad (mm) | 110 (l) x 136 (h)* |
| Draadaansluiting aandrijving | M30 x 1,5 |

* Hoogte gemeten vanaf de kern

## Artikeloverzicht

| Artikelomschrijving | Artikelnummer |
|---|---|
| Komfort inregelafsluiter, DN 15 | 51 00 18 79 |
| Komfort inregelafsluiter, DN 20 | 51 00 18 80 |
| Komfort inregelafsluiter, DN 25 | 51 00 18 84 |

# Vuilfilter

- **Groot opnamevermogen**
- **Eenvoudig reinigbaar**
- **100 mazen per cm²**

## Technische gegevens

| | |
|---|---|
| Nominale doorlaat | DN 15, DN 20, DN 25, DN 32, DN 40, DN 50 |
| Maximale werkdruk (bar) | 25 |
| Maaswijdte (mm) | DN 15/20: 0,5 |
| | DN 25/32/40 0,6 |
| | DN 50: 0,75 |
| Maximale bedrijfstemperatuur (°C) | 150 |
| Materiaal | DN 15/20/50: CR Messing (schroefdop: messing, zeef: RVS) |
| | DN 25/32/40: Brons (schroefdop: messing, zeef: RVS) |
| Kvs-waarde | DN 15: 4,44 |
| | DN 20: 8,09 |
| | DN 25: 13,4 |
| | DN 32: 23,9 |
| | DN 40: 32,5 |
| | DN 50: 53,54 |

## Maatvoering

| | |
|---|---|
| DN 15, ½” binnendraad (mm) | 65 (l) x 37 (h)* |
| DN 20, ¾” binnendraad (mm) | 75 (l) x 46 (h)* |
| DN 25, 1” binnendraad (mm) | 90 (l) x 61 (h)* |
| DN 32, 1¼” binnendraad (mm) | 112 (l) x 73 (h)* |
| DN 40, 1½” binnendraad (mm) | 120 (l) x 82 (h)* |
| DN 50, 2” binnendraad (mm) | 150 (l) x 97 (h)* |

* Hoogte gemeten vanaf de kern

## Artikeloverzicht

| Artikelomschrijving | Artikelnummer |
|---|---|
| Komfort vuilfilter, DN 15 | 51 00 39 95 |
| Komfort vuilfilter, DN 20 | 51 00 40 05 |
| Komfort vuilfilter, DN 25 | 51 00 40 10 |
| Komfort vuilfilter, DN 32 | 51 00 40 20 |
| Komfort vuilfilter, DN 40 | 51 00 40 30 |
| Komfort vuilfilter, DN 50 | 51 00 40 45 |

# Kogelkraan

Komfort

- **Met o-ringafsluiting op de spindel**
- **Verhoogde handgreep**
- **Kogel met volle doorlaat**
- **Knevelgreep**
- **Met of zonder aftapkraan beschikbaar**

## Technische gegevens

| | |
|---|---|
| Nominale doorlaat | DN 15, DN 20, DN 32, DN 40, DN 50 |
| Maximale werkdruk (bar) | 16 |
| Maximale bedrijfstemperatuur (°C) | 100 |
| Materiaal | Messing, vernikkeld |

## Maatvoering

| | |
|---|---|
| DN 15, ½” binnendraad (mm) | 50 (l) x 68 (h)* |
| DN 20, ¾” binnendraad (mm) | 54 (l) x 73 (h)* |
| DN 25, 1” binnendraad (mm) | 67 (l) x 77 (h)* |
| DN 32, 1¼” binnendraad (mm) | 77 (l) x 116 (h)* |
| DN 40, 1½” binnendraad (mm) | 90 (l) x 122 (h)* |
| DN 50, 2” binnendraad (mm) | 106 (l) x 129 (h)* |

* Hoogte gemeten vanaf de kern

## Artikeloverzicht

| Artikelomschrijving | Artikelnummer |
|---|---|
| Komfort kogelkraan, DN 15, zonder aftapkraan | 51 00 38 00 |
| Komfort kogelkraan, DN 20, met aftapkraan | 51 00 38 10 |
| Komfort kogelkraan, DN 25, met aftapkraan | 51 00 38 15 |
| Komfort kogelkraan, DN 25, zonder aftapkraan | 51 00 38 20 |
| Komfort kogelkraan, DN 32, zonder aftapkraan | 51 00 38 30 |
| Komfort kogelkraan, DN 40, zonder aftapkraan | 51 00 38 40 |
| Komfort kogelkraan, DN 50, zonder aftapkraan | 51 00 38 50 |

# Filterkogelkraan

Komfort

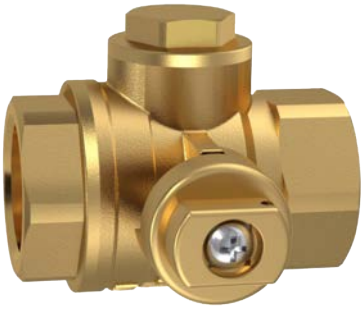

- **Kraan met geïntegreerd filter**
- **RVS filter met een maaswijdte van 0,5 mm of 0,7 mm**
- **Geschikt voor verwarming en koeling**
- **Filter is eenvoudig te reinigen door de kraan dicht te draaien**

## Technische gegevens

| | |
|---|---|
| Nominale doorlaat | DN 20, DN 25, DN 32, DN 40, DN 50 |
| Maximale werkdruk (bar) | 16 |
| Maximale bedrijfstemperatuur (°C) | -20 - 120 |
| Materiaal | Ontzinkingsbestendig messing |
| Kvs-waarde met filter 0.5 (*0.7 mm filter) | DN 20: 5<br>DN 25: 10<br>DN 32: 17<br>DN 40: 19 (*33)<br>DN 50: 21 (*55) |

## Maatvoering

| | |
|---|---|
| DN 20, ¾” binnendraad (mm) | 60 (l) x 42 (h)* |
| DN 25, 1” binnendraad (mm) | 71 (l) x 46 (h)* |
| DN 32, 1¼” binnendraad (mm) | 84 (l) x 53,5 (h)* |
| DN 40, 1½” binnendraad (mm) | 93 (l) x 60,5 (h)* |
| DN 50, 2” binnendraad (mm) | 119 (l) x 68,5 (h)* |

* Hoogte gemeten vanaf de kern

## Artikeloverzicht

| Artikelomschrijving | Artikelnummer |
|---|---|
| Komfort kogelkraan met filter DN 20 ¾” binnendraad | 51 00 41 10 |
| Komfort kogelkraan met filter DN 25 1” binnendraad | 51 00 41 20 |
| Komfort kogelkraan met filter DN 32 1¼” binnendraad | 51 00 41 30 |
| Komfort kogelkraan met filter DN 40 1½” binnendraad | 51 00 41 40 |
| Komfort kogelkraan met filter DN 50 2” binnendraad | 51 00 41 50 |
| Komfort kogelkraan met filter DN 40 1½” binnendraad (met 0.7 mm filter) | 51 00 41 45 |
| Komfort kogelkraan met filter DN 50 2” binnendraad (met 0.7 mm filter) | 51 00 41 55 |

# Magneet vuilafscheider

- **Zeer efficiënte vuilafscheiding**
- **Snelle en eenvoudige reiniging**
- **Veilige, krachtige magneet**
- **Lage weerstand**
- **Geen afsluiters nodig**

## Technische gegevens

| | |
|---|---|
| Nominale doorlaat | DN 25 |
| Maximale werkdruk (bar) | PN 10 |
| Maximale temperatuur (°C) | 100 |
| Materiaal | Messing |
| Nominaal Kvs-waarde debiet ($m^3$ / uur) | 0.0 - 2.0 |
| Aansluitingen | Rp 1“ (binnendraad) |

## Maatvoering

| | |
|---|---|
| Magneet vuilafscheider (mm) | 180 (h) x 90 (b) x 152 (d) |

## Artikeloverzicht

| Artikelomschrijving | Artikelnummer |
|---|---|
| Komfort magneet vuilafscheider 1” binnendraad | 51 00 41 00 |

# 3-wegmengkraan

- **Voor verwarmings- en koelsystemen**
- **Voor het mengen van twee vloeistoftemperaturen tot de gewenste uitstroomtemperatuur**
- **Uitbreidbaar met elektrothermische of elektromotorische stelaandrijving**
- **Wartels los meegeleverd**

## Technische gegevens

| | |
|---|---|
| Nominale doorlaat | DN 20, DN 25, DN 40 |
| Aansluitingen | DN 20: 1” buitendraad, vlakdichtend<br>DN 25: 1¼” buitendraad, vlakdichtend<br>DN 40: 2” buitendraad, vlakdichtend |
| Maximale werkdruk (bar) | 16 |
| Bedrijfstemperaturen (°C) | -10 t/m 120 |
| Materiaal | Brons |
| Kvs-waarde | DN 20: 4,0<br>DN 25: 5,7<br>DN 40: 8,5 |

## Maatvoering

| | |
|---|---|
| DN 20 (mm) | 80 (l) x 88 (h) |
| DN 25 (mm) | 90 (l) x 91 (h) |
| DN 40 (mm) | 115 (l) x 103 (h) |
| Draadaansluiting aandrijving | M30 x 1,5 |

## Artikeloverzicht

| Artikelomschrijving | Artikelnummer |
|---|---|
| Komfort 3-wegmengkraan, DN 20 | 51 00 00 30 |
| Komfort 3-wegmengkraan, DN 25 | 51 00 00 40 |
| Komfort 3-wegmengkraan, DN 40 | 51 00 00 45 |

# Terugslagklep

Komfort

- **Veerbelast**
- **Rubberen afdichting**
- **Geschikt voor horizontale en verticale montage**

## Technische gegevens

| | |
|---|---|
| Nominale doorlaat | DN 20, DN 25, DN 32, DN 40, DN 50 |
| Maximale werkdruk (bar) | DN 20/25/32: 16<br>DN 40/50: 25 |
| Minimaal openingsdrukverschil (kPa) | DN 20/25/32: 15<br>DN 40/50: 4 |
| Temperatuurbereik (°C) | -10 t/m 120 |
| Materiaal | DN 20/25/32: CR Messing<br>DN 40/50: Brons |
| Kvs-waarde | DN 20: 7,4<br>DN 25: 13,8<br>DN 32: 21,8<br>DN 40: 44,0<br>DN 50: 68.0 |

## Maatvoering

| | |
|---|---|
| DN 20, ¾” binnendraad (mm) | 75 (l) x 61,5 (h)* |
| DN 25, 1” binnendraad (mm) | 90 (l) x 74,5 (h)* |
| DN 32, 1¼” binnendraad (mm) | 110 (l) x 81 (h)* |
| DN 40, 1½” binnendraad (mm) | 107 (l) x 80 (h)* |
| DN 50, 2” binnendraad (mm) | 124 (l) x 92 (h)* |

* Hoogte gemeten vanaf de kern

## Artikeloverzicht

| Artikelomschrijving | Artikelnummer |
|---|---|
| Komfort terugslagklep, DN 20 | 51 00 01 60 |
| Komfort terugslagklep, DN 25 | 51 00 01 70 |
| Komfort terugslagklep, DN 32 | 51 00 01 72 |
| Komfort terugslagklep, DN 40 | 51 00 00 74 |
| Komfort terugslagklep, DN 50 | 51 00 00 76 |

# Aanleg thermostaat

- **Omschakeling tussen verwarmen en koelen**
- **T.b.v. Uponor naregeling**
- **Potentiaal vrij contact**

## Technische gegevens

### Stekker voedingseenheid

| | |
|---|---|
| Spanning (VAC/Hz) | 230, 50 |
| Opgenomen vermogen (VA) | 1 |
| Omgevingstemperatuur (°C) | 0 - 40, geen condensvorming toegestaan |
| Maatvoering (mm) | 75 (h) x 43 (b) x (38 +37) |

### Schakelcontact (gasdicht)

| | |
|---|---|
| Spanning maximaal (V) | 24 |
| Stroom maximaal (A) | 0,5 |
| Contact gesloten (koelbedrijf) (°C) | Temperatuur < 20 |
| Contact geopend (verwarmingsbedrijf) | Temperatuur > 23 |
| Kabel | 2-aderig, lengte 2 meter |
| Voeding spanningsloos | Contact geopend (verwarmingsbedrijf) |

### Temperatuursensor

| | |
|---|---|
| Element | NTC |
| Omgevingstemperatuur (°C) | -5 t/m 105 |
| Kabel | Dubbel geïsoleerd, lengte 2 meter |

## Artikeloverzicht

| Artikelomschrijving | Artikelnummer |
|---|---|
| Komfort 5600 thermostaat | 56 00 20 00 |

# Warm tapwater boilers

- **Geschikt voor flexibiele opstellingsmogelijkheden in combinatie met warmtepompen**
- **Inclusief 120 mm inspectieopening**
- **Inclusief thermometer**

## Technische gegevens

| | |
|---|---|
| Inhoud (L) | 220, 300, 400 |
| Netto inhoud (L) | 211,9, 278,5 en 372,3 |
| Aansluitingen | CV zijdig: 220: ¾", 300 en 400: 1" buitendraad, sanitair 220: ¾", 300 en 400: 1" buitendraad |
| Maximale werkdruk (bar) | 220: 6, 300 en 400: 10 |
| Bedrijfstemperatuur (°C) | Maximaal 98 |
| Materiaal tank/ Anode | Geëmailleerd staal.<br>Anode: Magnesium (standaard) / Titanium (optioneel) |
| Gewicht leeg (kg) | 220: 80, 300: 115, 400: 133 |
| Energielabel | C |
| Spiraaloppervlak (m²) | 220: 1,4 , 300 en 400: 1,6 |
| Over te brengen warmtepompvermogen (kW) | 220: 5,6 , 300 en 400: 6,4 |

## Maatvoering

| Artikelomschrijving | Afmetingen (mm) |
|---|---|
| WTB220 | ø 600 x 1650 (h) |
| WTB300 | ø 676 x 1635 (h) |
| WTB400 | ø 774 x 1692 (h) |

## Artikeloverzicht

| Artikelomschrijving | Artikelnummer |
|---|---|
| Komfort warm tapwater boiler 220 liter WTB220 | 58 00 52 20 |
| Komfort warm tapwater boiler 300 liter WTB300 | 58 00 53 00 |
| Komfort warm tapwater boiler 400 liter WTB400 | 58 00 54 00 |
| Komfort titanium anode WTB 220/300 | 58 00 55 32 |
| Komfort titanium anode WTB 400 | 58 00 55 33 |

# Warm tapwater boiler/buffer combinatie WTB200B50

- **RVS & buffervat**
- **Zeer goede gelijkwaardigheidveklaring**
- **Energielabel A**
- **Toepasbaar met modulerende warmtepompen tot 18 kW**

## Technische gegevens

| | |
|---|---|
| Inhoud (L) | Boiler: 200L, Buffer: 50L |
| Netto inhoud (L) | Boiler: 185L, Buffer: 50L |
| Aansluitingen | Spiraal (cv): 1” binnendraad<br>Sanitair: koud in 1” binnendraad, warm uit ¾” binnendraad |
| Maximale werkdruk (bar) | 8 |
| Bedrijfstemperatuur (°C) | Maximaal 90 |
| Materiaal tank | RVS (geen anode nodig) |
| Gewicht leeg (kg) | 83 |
| Energielabel | A |
| Spiraaloppervlak (m²) | 2 |
| Over te brengen warmtepompvermogen (kW) | 9,1 |

## Maatvoering

| Artikelomschrijving | Afmetingen (mm) |
|---|---|
| WTB200B50 | ø 600 x 1670 (h) |

## Artikeloverzicht

| Artikelomschrijving | Artikelnummer |
|---|---|
| Komfort warm tapwater boiler 200L + buffer 50L | 58 00 52 50 |

# Warm tapwater boiler/buffer combinatie WTB300B80

- **RVS boiler & buffervat**
- **Zeer goede gelijkwaardigheidveklaring**
- **Energielabel A**
- **Toepasbaar met modulerende warmtepompen tot 24 kW**

## Technische gegevens

| | |
|---|---|
| Inhoud (L) | Boiler: 300L, Buffer: 80L |
| Netto inhoud (L) | Boiler: 281L, Buffer: 80L |
| Aansluitingen | Spiraal (cv): 1” binnendraad<br>Sanitair: koud in 1” binnendraad, warm uit ¾” binnendraad |
| Maximale werkdruk (bar) | 8 |
| Bedrijfstemperatuur (°C) | Maximaal 90 |
| Materiaal tank | RVS (geen anode nodig) |
| Gewicht leeg (kg) | 106 |
| Energielabel | A |
| Spiraaloppervlak (m²) | 2,6 |
| Over te brengen warmtepompvermogen (kW) | 11,8 |

## Maatvoering

| Artikelomschrijving | Afmetingen (mm) |
|---|---|
| WTB300B80 | ø 650 x 1985 (h) |

## Artikeloverzicht

| Artikelomschrijving | Artikelnummer |
|---|---|
| Komfort warm tapwater boiler 300L + buffer 80L | 58 00 53 80 |

# Warm tapwater boiler WTB260

- **Roestvast stalen boiler**
- **De tapwaterboiler is zeer smal en licht**
- **Geschikt voor flexibele opstellingsmogelijkheden**
- **Voorzien van uitmuntende gelijkwaardigheidsverklaringen**
- **Energielabel A**
- **Toepasbaar met verschillende warmtepompen in de range van 6 tot 10 kW**

## Technische gegevens

| | |
|---|---|
| Inhoud (L) | 260 |
| Netto inhoud (L) | 249 |
| Aansluitingen | 1” binnendraad, sanitair: ¾” binnendraad |
| Maximale werkdruk (bar) | 8 |
| Bedrijfstemperatuur (°C) | Maximaal 90 |
| Materiaal tank | RVS (geen anode benodigd) |
| Gewicht leeg (kg) | 63 |
| Energielabel | A |
| Spiraaloppervlak (m²) | 1,5 |
| Over te brengen warmtepompvermogen (kW) | 6,8 kW |

## Maatvoering

| Artikelomschrijving | Afmetingen (mm) |
|---|---|
| WTB260 | ø 600 x 1920 (h) |

## Artikeloverzicht

| Artikelomschrijving | Artikelnummer |
|---|---|
| Komfort warm tapwater boiler 260 liter WTB260 | 58 00 52 60 |

# Seriële buffervaten

- **Geschikt voor verwarmen en koelen**
- **Dampdicht geïsoleerd**

## Technische gegevens

| | |
|---|---|
| Inhoud (L) | 40, 100 |
| Aansluitingen | DN 25: 1” binnendraad |
| Maximale werkdruk (bar) | 6 |
| Bedrijfstemperaturen (°C) | 6 - 95 |
| Materiaal tank | Staal |
| Gewicht (leeg) (kg) | 18 (WPSK 40), 31 (WPSK 100) |
| Energielabel | B (WPSK 40), C (WPSK 100) |

## Maatvoering

| Artikelomschrijving | Afmetingen (mm) |
|---|---|
| WPSK 40 (mm) | 495 (h) x 450 (b) |
| WPSK 100 (mm) | 1010 (h) x 450 (b) |

## Artikeloverzicht

| Artikelomschrijving | Artikelnummer |
|---|---|
| Komfort CV-buffervat WPSK 40L | 58 00 50 40 |
| Komfort CV-buffervat WPSK 100L | 58 00 51 00 |

# Ventilatieschakelaars en -sensoren

- **Regelcomponenten voor MetroTherm ventilatiewarmtepompen**
- **Toe te passen met Metro Air Aqua's en Metro Combi Blueline**
- **Draadloze communicatie met de I/O module**

## Technische gegevens

| | |
|---|---|
| Gewicht per unit (g) | 125 |
| Temperatuurtoepassingsgrenzen (°C) | 0 tot 40 |
| Vochtigheidstoepassingsgrenzen | 0 - 90% (niet condenserend) |
| Beschermingsklasse | IP30 |
| Communicatiefrequentie (MHz) | 868.3 |

## Maatvoering

| Artikelnummer | Afmetingen (mm) |
|---|---|
| 58 00 30 00 | 100 x 100 x 25 |
| 58 00 30 10 | 100 x 100 x 25 |
| 58 00 30 20 | 100 x 102 x 28 |
| 58 00 30 30 | 84 x 84 x 15 |
| 58 00 30 40 | 84 x 84 x 15 |

## Artikeloverzicht

| Artikelomschrijving | Artikelnummer |
|---|---|
| Komfort draadloze CO2 sensor | 58 00 30 00 |
| Komfort draadloze RH vochtigheidssensor | 58 00 30 10 |
| Komfort draadloze standschakelaar sensor gestuurd | 58 00 30 30 |
| Komfort draadloze standschakelaar standaard | 58 00 30 40 |
| Komfort draadloze I/O module | 58 00 30 20 |

# Vlotterontluchter

- **Automatische vlotterontluchter**
- **Met waterslot**
- **Reinigen en vervangen mogelijk onder systeemdruk**
- **Zowel voor water als water/glycol mengsels geschikt**
- **Voor verwarmings- en koelinstallaties**

## Technische gegevens

| | |
|---|---|
| Maximale werkdruk (bar) | 10 |
| Temperatuurbereik (°C) | 0 - 110 |
| Materiaal | Brons |

## Maatvoering

| | |
|---|---|
| Afmetingen (mm) | ø 47 x 98 (h) |
| Draadaansluiting | ½” bu |

## Artikeloverzicht

| Artikelomschrijving | Artikelnummer |
|---|---|
| Komfort automatische vlotterontluchter met terugslagklep ½” | 51 00 50 10 |

# Betonsokkelset

- **Deze betonsokkelset vereenvoudigt het stabiel, vlak en dragend plaatsen van de alpha innotec LWD, LWDV en Hybrox 5 en 8 warmtepompen**
- **Voorzien van M10 RVS schroefhulzen voor de montage van de bodemconsole**

## Omschrijving

| | |
|---|---|
| Montage | Per plaat zijn 4 gaten in de hoeken aangebracht voor de eventuele montage van extra trillingsdempers (niet meegeleverd). |
| Voet | Twee gewapende betonplaten van 750 x 300 x 80mm (gewicht ongeveer 40 kg per stuk) De betonplaten zijn voorzien van ieder 2 stuks M10 RVS schroefhulzen voor de montage van de LWD(V) en Hybrox bodemconsole (niet meegeleverd). |
| Plaatsing | De betonsokkelset met warmtepomp uitsluitend direct op de grond of hoogstens 3 meter boven het maaiveld plaatsen (bijvoorbeeld garagedak) i.v.m. omwaaien als gevolg van hoge windsnelheid. |

## Maatvoering

| | |
|---|---|
| Breedte (mm) | 300 |
| Diepte (mm) | 750 |
| Hoogte (mm) | 80 |

## Artikeloverzicht

| Artikelomschrijving | Artikelnummer |
|---|---|
| Komfort betonsokkelset alpha innotec | 59 00 20 00 |

# 2-wegklep met motor

- **Regelbare 2-weg klep met roterende aandrijving**
- **Toepasbaar in 3-pijps systemen (2x 2-wegkleppen met regelaar)**
- **Door unieke regeling geen menging van warmte en koude circuits**
- **Compact, makkelijke installatie en onderhoudsvrij**
- **Komfort regelaar ten behoeve van '2 x 2-wegklep (24V) + pomp (230V)' regeling voor aansturing via Uponor Smatrix Pulse regelmodule**

Regelaar voor 2x 2-wegklep + pomp

## Technische gegevens

| | |
|---|---|
| Aansluitingen | DN 15: binnendraad ISO 7-1, Rp ½"<br>DN 20: binnendraad ISO 7-1, Rp ¾"<br>DN 25: binnendraad ISO 7-1, Rp 1" |
| Maximale werkdruk (bar) | 25 |
| Kvs-waarde | DN 15: 4.8<br>DN 20: 8.0<br>DN 25: 7.0 |
| Bedrijfstemperatuur (°C) | 2 - 90 |
| Medium | Koud en warm water, water met glycol tot max. 50% vol. |
| Materiaal klephuis/spindel/kogel | Messing/messing/verchroomd messing |
| Materiaal spindelpakking/zitting | EPDM O-ring/PTFE, O-ring EPDM |
| Kenmerken motoraansturing 2-wegklep | |
| Draaimoment (Nm) | 1 |
| Nominale spanning (V) | AC/DC 24V |
| Looptijd 2-wegklep (sec) | 75 (90°) |
| Kenmerken Komfort regelaar 2 x 2-wegklep (24V) + pomp (230V) | |
| Bedrijfstemperatuur (°C) | -20°C tot +60°C |
| IP rating | IP20 |
| Voedingsspanning (VDC) | 24V |
| Pomprelais contact | 6A/250VAC ohmse belasting of 6A/30VDC ohmse belasting |
| Wachttijd tussen schakelingen (sec) | 80 - 260 |

## Maatvoering

| Maatvoering 2-wegklep, inclusief motor / gewicht | |
|---|---|
| DN 15 (mm) | 99 (l) x 80 (h) x 46 (b) / 370 gr |
| DN 20 (mm) | 105 (l) x 84 (h) x 46 (b) / 440 gr |
| DN 25 (mm) | 112 (l) x 90 (h) x 46 (b) / 560 gr |

## Artikeloverzicht

| Artikelomschrijving | Artikelnummer |
|---|---|
| Komfort 1x2-wegklep ½" DN15 incl. 24V aandrijving | 51 00 01 06 |
| Komfort 1x2-wegklep ¾" DN20 incl. 24V aandrijving | 51 00 01 11 |
| Komfort 1x2-wegklep 1" DN25 incl. 24V aandrijving | 51 00 01 21 |
| Komfort 1x2-wegklep ½" DN15 incl. 230V aandrijving * | 51 00 01 07 |
| Komfort 1x2-wegklep ¾" DN20 incl. 230V aandrijving * | 51 00 01 12 |
| Komfort 1x2-wegklep 1" DN25 incl. 230V aandrijving * | 51 00 01 22 |
| Komfort regelaar 2 x 2-wegklep (24V) + pomp (230V) | 56 00 25 31 |

* De 230V 2-wegkleppen kunnen niet gecombineerd worden met de Komfort regelaar (56002531)

# 6-wegklep met motor

- **Regelbare 6-weg kogelkraan met roterende aandrijving**
- **Drie functionele standen; verwarmen, koelen en volledig gesloten**
- **Zeer compact en onderhoudsvrij**
- **Voor gesloten koud- en warmwatersystemen**
- **Komfort 3-standenregelaar voor aansturing via Uponor Smatrix Pulse regelmodule**

3 standen regelaar
voor 6-wegklep + pomp

## Technische gegevens

| | |
|---|---|
| Aansluitingen | DN 15: binnendraad ISO 7-1, Rp ½”<br>DN 20: binnendraad ISO 7-1, Rp ¾”<br>DN 25: binnendraad ISO 7-1, Rp 1” |
| Maximale werkdruk (bar) | 16 |
| Kvs-waarde | DN 15: 1.8<br>DN 20: 4<br>DN 25: 6.3 |
| Bedrijfstemperatuur (°C) | 6 - 80 |
| Materiaal | Messing (vernikkeld) |
| Kenmerken motor aansturing 6-weg klep | |
| Draaimoment voor DN 15 / DN 20 klep (Nm) | 5 |
| Draaimoment voor DN 25 klep (Nm) | 10 |
| Modulerend (V) | 2...10 |
| Nominale spanning (V) | AC/DC 24 |
| Looptijd motor 90° (sec) | 90 |

## Maatvoering

| | |
|---|---|
| Maatvoering 6-wegklep (excl. motor) / gewicht | |
| DN 15 (mm) | 118 (h) x 79 (l) x 54 (b) / 0,99 kg |
| DN 20 (mm) | 146 (h) x 100+ (l) x 70 (b) / 2,0 kg |
| DN 25 (mm) | 171 (h) x 120 (l) x 84,5 (b) / 3,6 kg |
| Maatvoering motor (excl. handel [+40 mm], excl. thule [+ 53 mm]) / gewicht | |
| DN 15 (mm) | 85 (h) x 127 (l) x 71 (b) / 0,47 kg |
| DN 20 (mm) | 85 (h) x 127 (l) x 71 (b) / 0,47 kg |
| DN 25 (mm) | 83 (h) x 135 (l) x 85 (b) / 0,72 kg |

## Artikeloverzicht

| Artikelomschrijving | Artikelnummer |
|---|---|
| Komfort 6-weg klep DN 15 met motor | 51 00 01 05 |
| Komfort 6-weg klep DN 20 met motor | 51 00 01 10 |
| Komfort 6-weg klep DN 25 met motor | 51 00 01 20 |
| Komfort 3 standen regelaar voor 6-wegklep | 56 00 25 30 |

# Buffervaten

Komfort

- **Elektrisch element aansluiting middels flenzen**
- **Isolatiemantels beschikbaar voor verwarmen en/of koelen**
- **Met stratificatortechnologie voor optimale temperatuurgelaagdheid**
- **Gedimentioneerd voor lage doorstroomsnelheden**

Elektrisch element

## Technische gegevens

| | |
|---|---|
| Normering | DIN EN 12897 |
| Flensaansluitingen | 3 of 4 flensaansluitingen DN80 (In/out/stratifikator), afhankelijk van type |
| Inhoud (L) | 500, 750, 1000, 1200 |
| Temperatuurgelaagdheid | Middels stratificator |
| Hijs-ogen | 2 stuks |
| Maximale werkdruk (bar) | 6 |
| Maximale temperatuur (˚C) | 95 |
| Energie rendement klasse | C (met isolatie) |
| Materiaal | Staal |
| Kleur | RAL 9005 |
| Aansluiting elektrisch element (TPK210-12 6,6KW) | 3 x 230V/50Hz, 3 x 16 Amp |
| Aansluiting elektrisch element (TPK210-12 12KW) | 400V/50Hz, 3 x 25 Amp |

## Maatvoering

| | | | | |
|---|---|---|---|---|
| Inhoud (L) | 500 | 750 | 1000 | 1200 |
| Hoogte (mm) | 1331 | 1831 | 2249 | 1989 |
| Breedte (mm, ex. aansluitingen) | Ø 790 | Ø 790 | Ø 790 | Ø 950 |
| Gewicht (kg) | 120 | 150 | 175 | 190 |

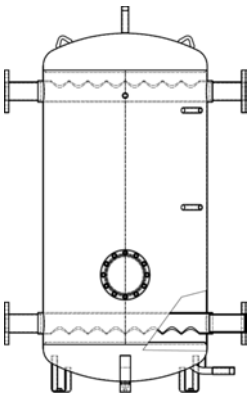

Buffervat cascade

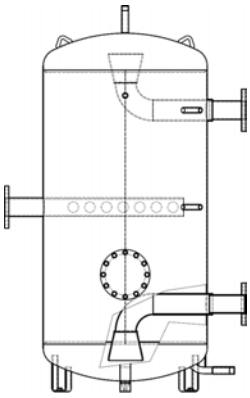

Buffervat regulier

## Artikeloverzicht

| Artikelomschrijving | Artikelnummer |
|---|---|
| Komfort buffervat 500L | 58 00 28 05 |
| Komfort buffervat 750L | 58 00 28 06 |
| Komfort buffervat 1000L | 58 00 28 07 |
| Komfort buffervat 1200L | 58 00 28 08 |
| Komfort isolatie buffervat 500L verwarmen | 58 00 28 09 |
| Komfort isolatie buffervat 750L verwarmen | 58 00 28 10 |
| Komfort isolatie buffervat 1000L verwarmen | 58 00 28 11 |
| Komfort isolatie buffervat 1200L verwarmen | 58 00 28 12 |
| Komfort isolatie buffervat 500L koelen | 58 00 28 13 |
| Komfort isolatie buffervat 750L koelen | 58 00 28 14 |
| Komfort isolatie buffervat 1000L koelen | 58 00 28 15 |
| Komfort isolatie buffervat 1200L koelen | 58 00 28 16 |
| Komfort isolatie buffervat 500L verwarmen koelen | 58 00 28 27 |
| Komfort isolatie buffervat 750L verwarmen koelen | 58 00 28 28 |
| Komfort isolatie buffervat 1000L verwarmen koelen | 58 00 28 29 |
| Komfort isolatie buffervat 1200L verwarmen koelen | 58 00 28 30 |
| Komfort cascadevat 500L | 58 00 28 02 |
| Komfort cascadevat 750L | 58 00 28 04 |
| Komfort cascadevat 1000L | 58 00 28 17 |
| Komfort cascadevat 1200L | 58 00 28 18 |
| Komfort isolatie cascadevat 500L verwarmen | 58 00 28 19 |
| Komfort isolatie cascadevat 750L verwarmen | 58 00 28 20 |
| Komfort isolatie cascadevat 1000L verwarmen | 58 00 28 21 |
| Komfort isolatie cascadevat 1200L verwarmen | 58 00 28 22 |
| Komfort isolatie cascadevat 500L koelen | 58 00 28 23 |
| Komfort isolatie cascadevat 750L koelen | 58 00 28 24 |
| Komfort isolatie cascadevat 1000L koelen | 58 00 28 25 |
| Komfort isolatie cascadevat 1200L koelen | 58 00 28 26 |
| Komfort isolatie cascadevat 500L verwarmen en koelen | 58 00 28 31 |
| Komfort isolatie cascadevat 750L verwarmen en koelen | 58 00 28 32 |
| Komfort isolatie cascadevat 1000L verwarmen en koelen | 58 00 28 33 |
| Komfort isolatie cascadevat 1200L verwarmen en koelen | 58 00 28 34 |

## Artikeloverzicht accessoires

| Artikelomschrijving | Artikelnummer |
|---|---|
| Komfort elektrisch element TPK210-12 6,6KW | 58 00 28 03 |
| Komfort elektrisch element TPK210-12 12KW | 58 00 28 01 |

## Dampdichte koelisolatie bij koelen en verwarmen

Indien de buffer geschikt moet zijn voor koelen en verwarmen, dient er naast een dampdichte koelisolatie ook een isolatie voor het verwarmen en koelen te worden besteld. Neem bij vragen contact op met onze Sales Advisors.

# Scheidingswisselaar

Komfort

- **Scheiding tussen collectieve bron en warmtepomp**
- **Voor scheiding van systemen met te hoge druk**
- **Hoog rendement**
- **Inclusief dampdichte isolatie**
- **Op te hangen met montagebeugel (optioneel)**
- **Geschikt voor alpha innotec warmtepompen**

## Technische gegevens

| Scheidingswisselaar | 3 kW geïsoleerd | 6 kW geïsoleerd | 9 kW geïsoleerd |
|---|---|---|---|
| Type wisselaar, aantal platen | GBE 240H-20 Platen | GBE 240H-30 Platen | GBE 240H-40 Platen |
| Materiaal | Roestvast staal (koper soldeer) | Roestvast staal (koper soldeer) | Roestvast staal (koper soldeer) |
| Maximale druk bronzijde (bar) | 16 | 16 | 16 |
| Aansluiting | 4 x ¾” buitendraad | 4 x ¾” buitendraad | 4 x ¾” buitendraad |
| Gewicht (ex. Isolatie) kg | 4,0 | 5,0 | 7,0 |
| Volume per zijde (L) | 0,7 | 1,05 | 1,4 |
| Wandmontagebeugel | | | |
| Materiaal | | Staal verzinkt | |
| Slotgaten (mm) | | (4 stuks) 6 | |

## Maatvoering

| Artikelomschrijving | Afmetingen (mm)* |
|---|---|
| 20 plaats platenwisselaar | 120 (b) x 500 (h) x 88 (d) |
| 30 plaats platenwisselaar | 120 (b) x 500 (h) x 110 (d) |
| 40 plaats platenwisselaar | 120 (b) x 500 (h) x 132 (d) |

* Maatvoering inclusief isolatie

## Artikeloverzicht

| Artikelomschrijving | Artikelnummer |
|---|---|
| Komfort scheidingswisselaar 3 kW geïsoleerd | 52 00 80 03 |
| Komfort scheidingswisselaar 6 kW geïsoleerd | 52 00 80 06 |
| Komfort scheidingswisselaar 9 kW geïsoleerd | 52 00 80 09 |
| Komfort wandmontagebeugel | 52 00 81 00 |

# Scheidingswisselaar met pomp

- **Scheiding tussen collectieve aanvoer/retour en secundaire afgifte**
- **Voor scheiding van systemen met te hoge druk**
- **Hoog rendement**
- **Inclusief dampdichte isolatie**
- **Inclusief montagebeugel**
- **Geschikt voor Komfortproducten**

## Technische gegevens

| Scheidingswisselaar | 3 kW geïsoleerd | 6 kW geïsoleerd | 9 kW geïsoleerd |
|---|---|---|---|
| Type wisselaar, aantal platen | GBE 240-20 Platen | GBE 240H-30 Platen | GBE 240H-40 Platen |
| Materiaal | Roestvast staal (koper soldeer) | Roestvast staal (koper soldeer) | Roestvast staal (koper soldeer) |
| Maximale druk primaire zijde (bar) | 16 | 16 | 16 |
| Aansluiting | 4 x ¾” buitendraad | 4 x ¾” buitendraad | 4 x ¾” buitendraad |
| Gewicht (ex. Isolatie) (kg) | 4,0 | 5,0 | 7,0 |
| Volume per zijde (L) | 0,7 | 1,05 | 1,4 |
| Wandmontagebeugel | | | |
| Materiaal | | Staal verzinkt | |
| Slotgaten (mm) | | (4 stuks) 6 | |
| Komfort Para Pomp | | | |
| Bouwlengte (mm) | 130 | | |
| Draadaansluiting | DN 25 (Rp 1) | | |

## Maatvoering

| Artikelomschrijving | Afmetingen (mm)* |
|---|---|
| 20 plaats platenwisselaar | 120 (b) x 500 (h) x 88 (d) |
| 30 plaats platenwisselaar | 120 (b) x 500 (h) x 110 (d) |
| 40 plaats platenwisselaar | 120 (b) x 500 (h) x 132 (d) |

* Maatvoering inclusief isolatie

## Artikeloverzicht

| Artikelomschrijving | Artikelnummer |
|---|---|
| Komfort scheidingswisselaar met pomp 3kW (20pl) | 52 00 80 04 |
| Komfort scheidingswisselaar met pomp 6kW (30pl) | 52 00 80 07 |
| Komfort scheidingswisselaar met pomp 9kW (40pl) | 52 00 80 10 |

# Expansievat set

- **Set bestaat uit expansievat en console**
- **Hoogwaardige console met automatische ontluchter, overstortventiel, manometer en kapventiel in één**
- **Flexibele console van RVS en expansievat compleet non-ferro**
- **Universeel voor bron- en afgiftezijde te gebruiken**
- **Geschikt voor water/glycol mengsels**

## Technische gegevens

| Expansievat | | |
|---|---|---|
| Expansievat (L) | 8 | 18 |
| Maximale bruikbare volume (L) | 5 | 14 |
| Maximale toelaatbare temperatuur (°C) | 70 | 70 |
| Minimale toelaatbare bedrijfstemperatuur (°C) | -10 | -10 |
| Maximale bedrijfsoverdruk (bar) | 10 | 10 |
| Gasvoordruk af fabriek (bar) | 1,5 | 1,5 |
| Aansluiting | G¾” buitendraad | G¾” buitendraad |
| Diameter (mm) | 206 | 280 |
| Hoogte (mm) | 332 | 409 |
| Gewicht (kg) | 1,80 | 2,95 |
| **Console** | | |
| Overstort druk (bar) | 3 | |
| Aansluiting console | G¾” buitendraad | |
| Afsluitventiel expansievat | Ja | |
| Drukmeter CV circuit | Ja | |
| Ontluchtingsventiel | Ja | |
| Montage gaten beugel HoH (mm) | 100 | |
| Afmeting montage gaten beugel (mm) | 10 x 20 | |
| Breedte beugel en console zonder expansievat (mm) | 117 | |
| Diepte beugel en console zonder expansievat (mm) | 205 | |
| Hoogte beugel en console zonder expansievat (mm) | 300 | |
| Afstand expansievataansluiting vanaf muur (mm) | 90 - 140 | |
| Minimale montagediepte met 8L expansievat (mm) | 193 | |
| Maximale montagediepte met 8L expansievat (mm) | 273 | |
| Minimale montagediepte met 18L expansievat (mm) | 230 | |
| Maximale montagediepte met 18L expansievat (mm) | 310 | |

## Artikeloverzicht

| Artikelomschrijving | Artikelnummer |
|---|---|
| Komfort expansievat 8L inclusief console (flex) | 56 00 83 08 |
| Komfort expansievat 18L inclusief console (flex) | 56 00 83 18 |

**Nathan Systems B.V.**
Mega 2 | 6902 KL Zevenaar | Nederland
Tel.: +31 (0)26 - 445 98 45
info@nathan.nl | www.nathan.nl

**Nathan Systems NV/SA**
Lozenberg 4 | 1932 Zaventem | België
Tel.: +32 (0)2 - 721 15 70
info@nathan.be | www.nathan.be

Editie oktober 2026 | Technische wijzigingen, veranderingen in installatiemateriaal en typefouten voorbehouden | Geldig voor de Benelux